UNA-SUS

Universidade Aberta do SUS

GUIA DE
Identidade Visual

Index

Apresentação	3
Malha Construtiva	
Símbolo	4
Tipograma	6/7
Símbolo + Logotipo	8
Arejamento	10
Aplicações	
Preto e Branco	11
Horizontais	12
Verticais	13
Software	14
Fundos	15
Redução	17
Tipografia	18
Cores	20
Vizinhança	21
English Versions	
Version	23
Brand Association	24

Apresentação

UNA-SUS
Universidade Aberta do SUS

UNA-SUS representa o logotipo e grafismos de identidade visual da Universidade Aberta do SUS, uma parceria entre Ministério da Saúde e Fundação Osvaldo Cruz.

A seguir você vai encontrar informações, diretrizes e recomendações de uso da logomarca da UNA-SUS.

Malha Construtiva

Símbolo

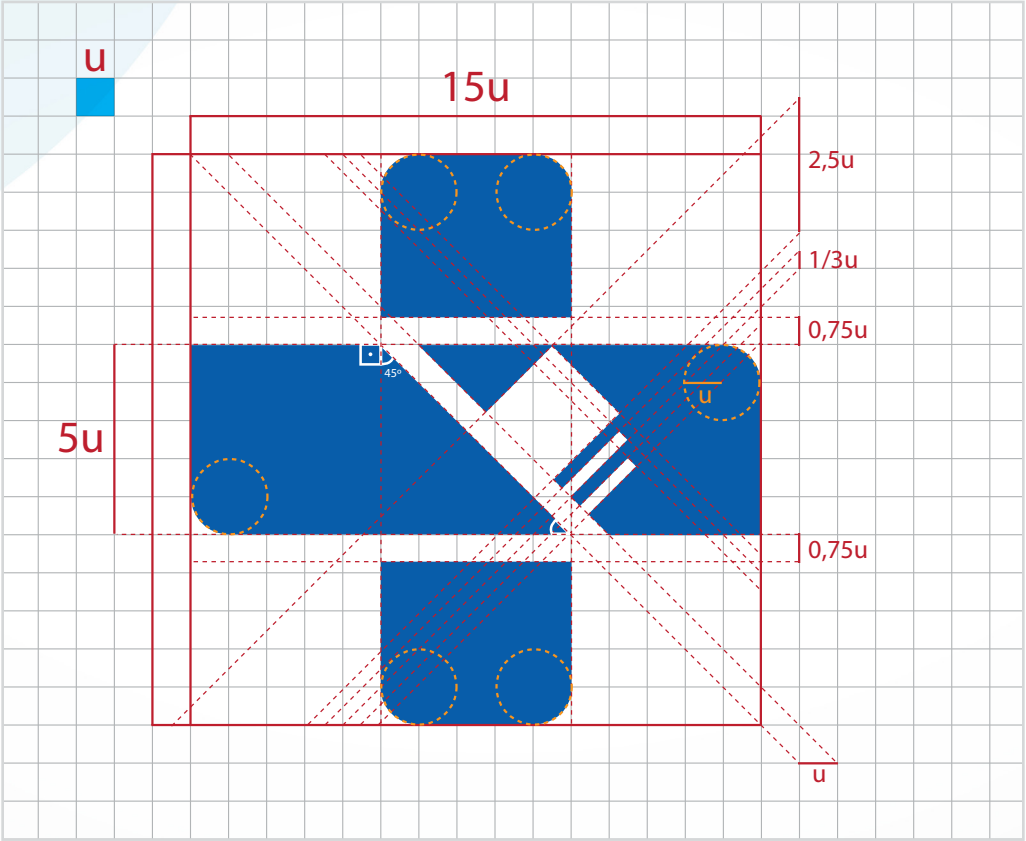

Malha Construtiva

Símbolo

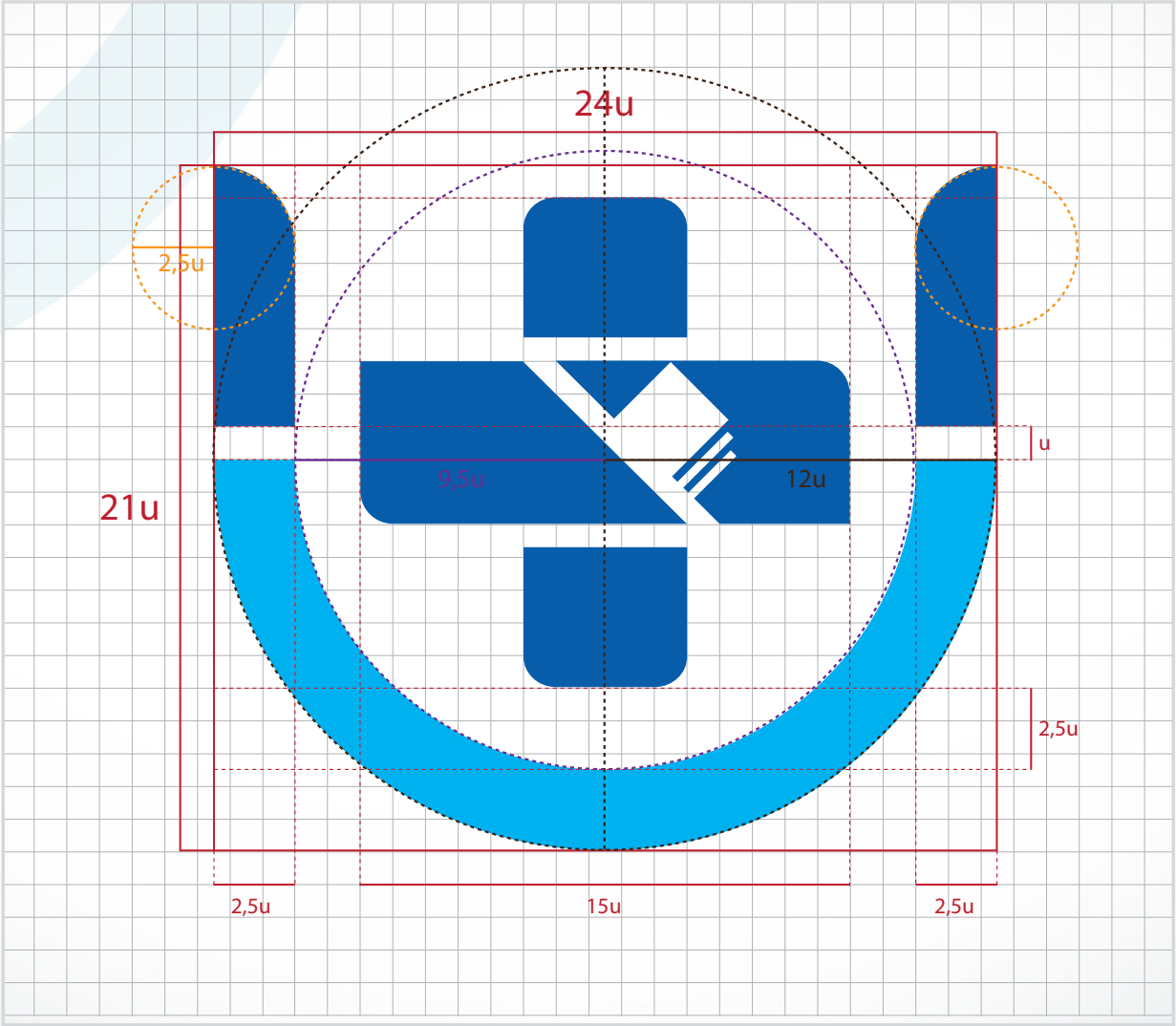

Malha Construtiva

Tipograma

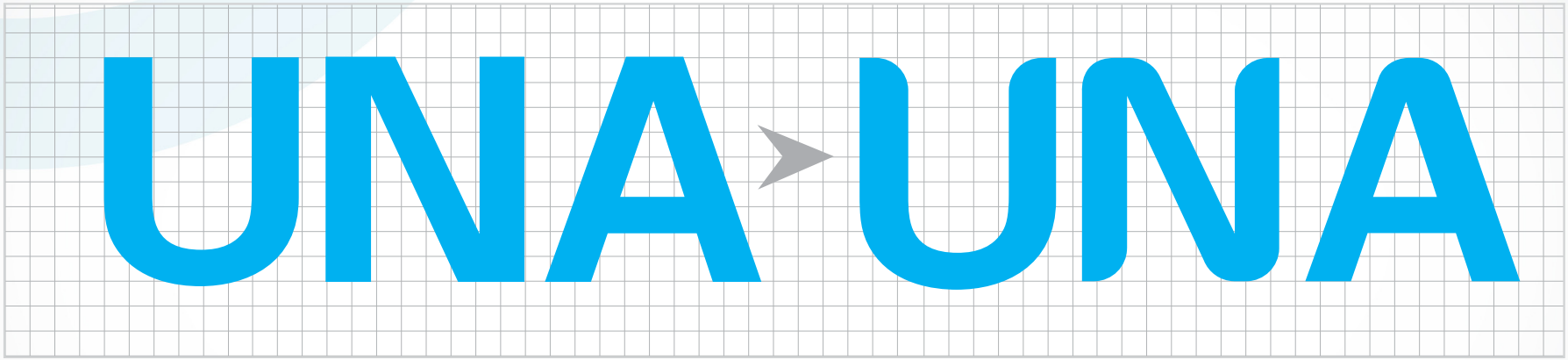

Uma adaptação da fonte **Univers Bold (família Univers)** foi utilizada para confecção da sigla UNA. A seguir as instruções de medidas utilizadas na adaptação.

Malha Construtiva

Tipograma

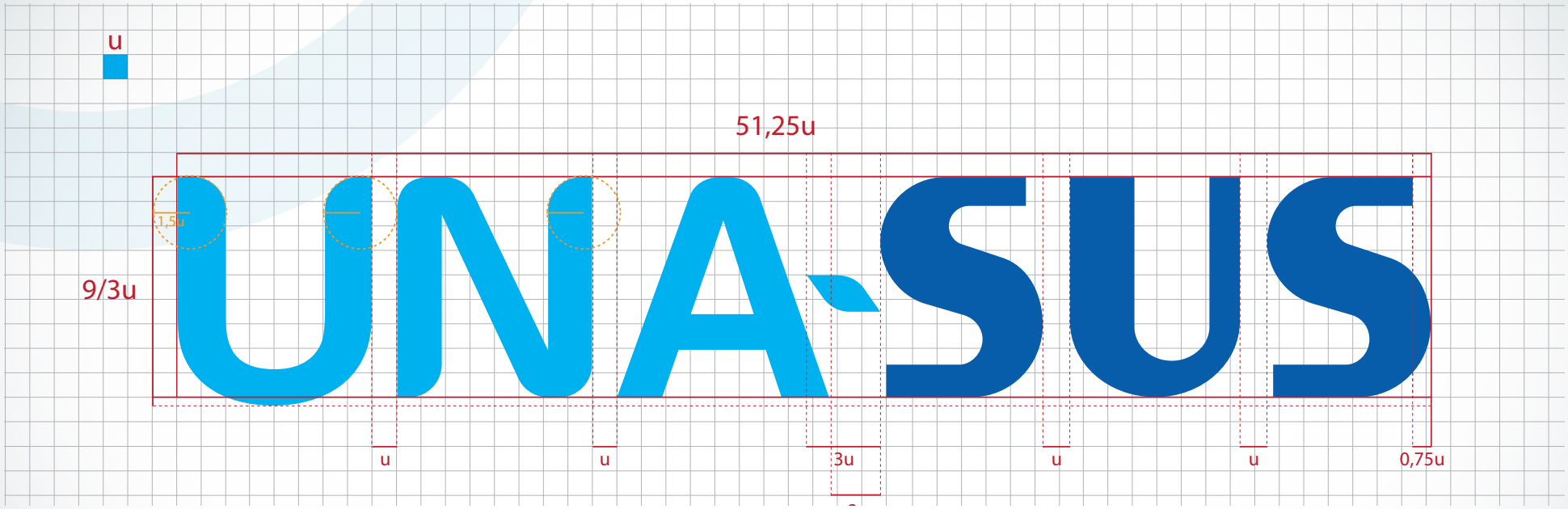

Para a sigla do SUS foi utilizada a própria tipia da marca original, a fim de preservar a familiaridade e referência à instituição. Para maiores detalhes sobre a marca do SUS, consultar o guia de identidade visual do SUS.

Malha Construtiva

Símbolo + Tipograma

Malha Construtiva

Símbolo + Tipograma

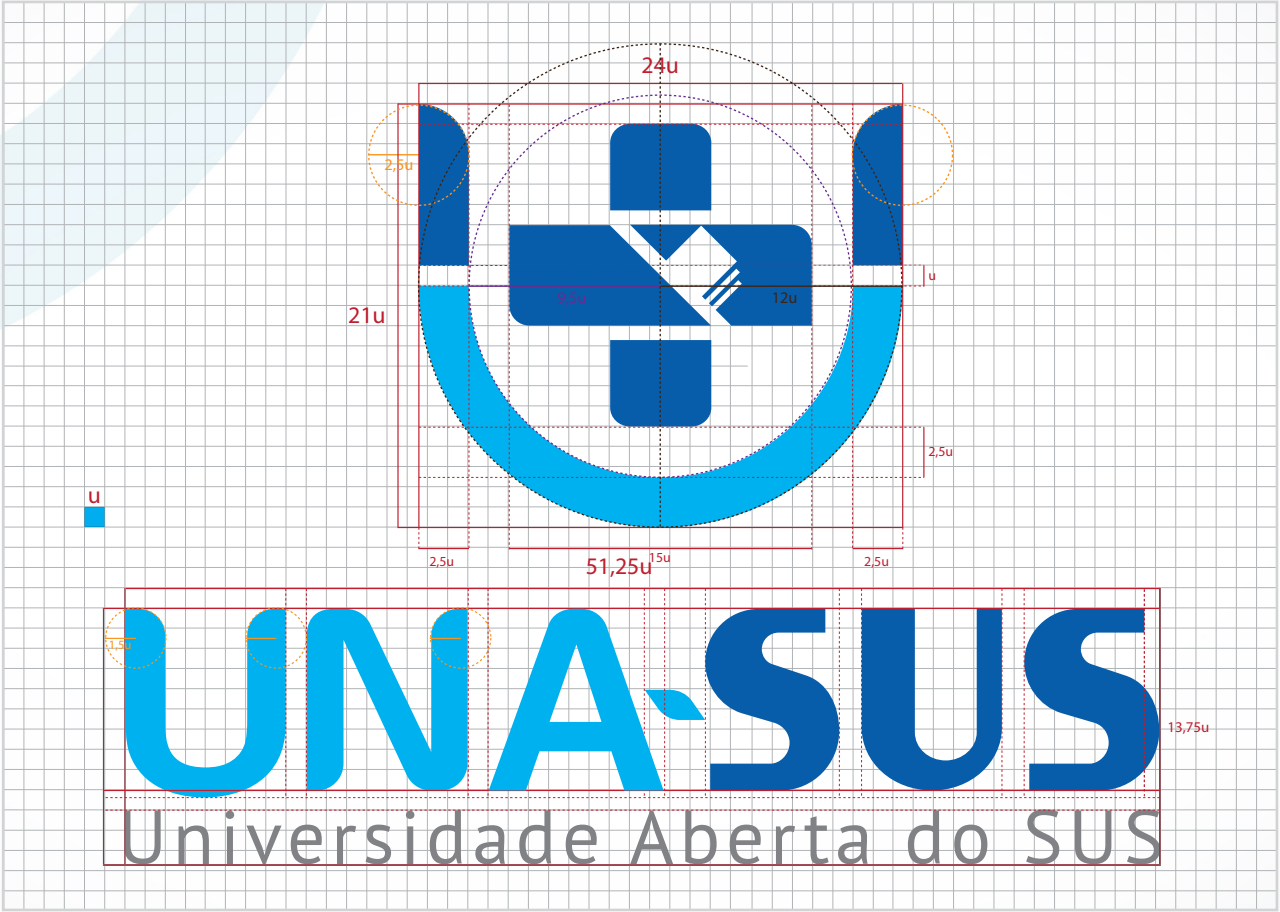

Arejamento

Reserva de Integridade

Para facilitar a leitura e proteger a marca da interferência de outros elementos, deve sempre haver um espaçamento mínimo entre a marca da UNA-SUS e títulos, textos, imagens e margens dos materiais impressos. Esse espaço proporcional é o mesmo para todas as aplicações. Considerando x a altura de U, cada extremidade do grafismo deve preservar X de distância de qualquer elemento gráfico e/ou fundo indefinido.

Aplicação

Preto e Branco

> Positivo

> Negativo

Aplicação
Horizontal

> Positivo/Negativo

> Paleta Metalizada

A identidade visual da **UNA-SUS** prevê aplicações horizontais, verticais e reduzidas. Este recurso dá versatilidade ao logotipo, podendo ser utilizado em diferentes tipos de mídias mantendo a essência dos valores da marca, bem como sua legibilidade. Dê sempre preferência às aplicações integrais, fazendo uso das aplicações reduzidas quando houver restrições de espaço ou quando já houver alguma aplicação integral no produto. Obs.: Nunca reconstrua o logotipo. Utilize sempre os arquivos originais fornecidos pela UNA-SUS.

Aplicação
Vertical

> Positivo/Negativo

> Paleta Metalizada

Aplicação

Favicon e webicon

16x16 pixels

32x32 pixels

64x64 pixels

A aplicação para software pressupõe o desenvolvimento de ícones para web e sistemas digitais.

Aplicação
Fundos

A aplicação no **fundo branco, é a preferencial**.

As aplicações em fundo colorido não devem interferir na composição da logomarca. A utilização das mesmas cores que compõem a símbolo não é aconselhável. No caso do fundo preto, a logomarca deverá ser em negativo. Em extrema necessidade de cor, diminiur a opacidade, deixando-a mais clara, e assim adequando com a visibilidade da logomarca.

> Soluções

Aplicação
Fundos

Aplicar a logomarca sobre fundo colorido, com textura, degradê, grafismo e outros

Aplicar a logomarca dentro de box que não respeite o espaço de arejamento

Aplicar a logomarca sobre fundo com cor que comprometa a legibilidade

Distorcer ou esticar a logomarca e/ou seus elementos.

Deletar ou ocultar qualquer elemento da logomarca

> Solução

Para assegurar uma boa propagação e fixação da marca, não é permitido fazer alterações seja para adequar à peça ou para soluções criativas não autorizadas. Em casos extremos, a solucão é a utilização de um box branco respeitando a reserva de integridade da marca.

Redução

Limites

O limite de redução trata das dimensões mínimas que o logotipo pode assumir sem perder suas propriedades iniciais.

Tipografia

Título e Textos

A tipografia desenvolvida para o título “UNA” é um adaptação circular da fonte Univers Bold. Apesar de ambas conservarem a mesma anatomia, não é recomendado a substituição do título.

UNA → UNA

A familia de texto da marca UNA-SUS é a PT Sans, uma família gratuita, disponível no Google Fonts e de criação da **Public Types Russian Federation**. Ela conserva variantes de peso e de itálico, a fim de favorecer a navegação em textos e também acompanha o @typeface, que permite seu uso irrestrito na web e boa adaptabilidade aos navegadores.

Para o título SUS, foi mantida a tipografia original, com o intuito de reforçar o vínculo com a instituição parceira.

UNA-SUS

Família PT Sans

AaBcCc**Dd**1234

ABCDEFGHIJKLMNOPQRSTUVWXYZ
abcdefghijklmnopqrstuvwxyz
0123456789(!@#$%^&*{}_+)

Medicina
PT Sans - Light

Medicina
PT Sans - Bold

Medicina
PT Sans - Itálico

Medicina
PT Sans - Bold Itálico

O Sistema Universidade Aberta do Sistema Único de Saúde - UNA-SUS foi criado com a finalidade de atender às necessidades de capacitação e educação permanente dos trabalhadores do Sistema Único de Saúde - SUS, por meio do desenvolvimento da modalidade de educação a distância na área da saúde.

O Sistema Universidade Aberta do Sistema Único de Saúde - UNA-SUS foi criado com a finalidade de atender às necessidades de capacitação e educação permanente dos trabalhadores do Sistema Único de Saúde - SUS, por meio do desenvolvimento da modalidade de educação a distância na área da saúde.

Clique aqui para acessar a página da família PT Sans e baixar os arquivos das fontes »

Tipografia

PT Serif e o uso em publicações

O uso da família PT Serif - família igualmente desenvolvida pela **Public Types Russian Federation** - é recomendado em caráter complementar, para o desenvolvimento de publicações impressas, que impliquem na diagramação de textos mais extensos.

Para os demais usos é recomendado exclusivamente o uso da família padrão PT Sans.

Família PT Serif

AaBcCc**Dd**1234

ABCDEFGHIJKLMNOPQRSTUVWXYZ
abcdefghijklmnopqrstuvwxyz
0123456789(!@#$%^&*{}_+)

Educação em Saúde
PT Serif - Light

Educação em Saúde
PT Serif - Bold

Educação
PT Serif - Itálico

Em Saúde
PT Serif - Bold Itálico

O Sistema Universidade Aberta do Sistema Único de Saúde - UNA-SUS foi criado com a finalidade de atender às necessidades de capacitação e educação permanente dos trabalhadores do Sistema Único de Saúde - SUS, por meio do desenvolvimento da modalidade de educação a distância na área da saúde.

O Sistema Universidade Aberta do Sistema Único de Saúde - UNA-SUS foi criado com a finalidade de atender às necessidades de capacitação e educação permanente dos trabalhadores do Sistema Único de Saúde - SUS, por meio do desenvolvimento da modalidade de educação a distância na área da saúde.

Clique aqui para acessar a página da família PT Serif e baixar os arquivos das fontes »

Cores
Conceitos

Os estudos de cor feitos para a identidade visual UNA-SUS tinham como objetivo:

> Transmitir o vínculo ao SUS;

> Representar os valores de educação e excelência;

> Modernidade e preocupação com constante atualização dos conhecimentos e técnicas.

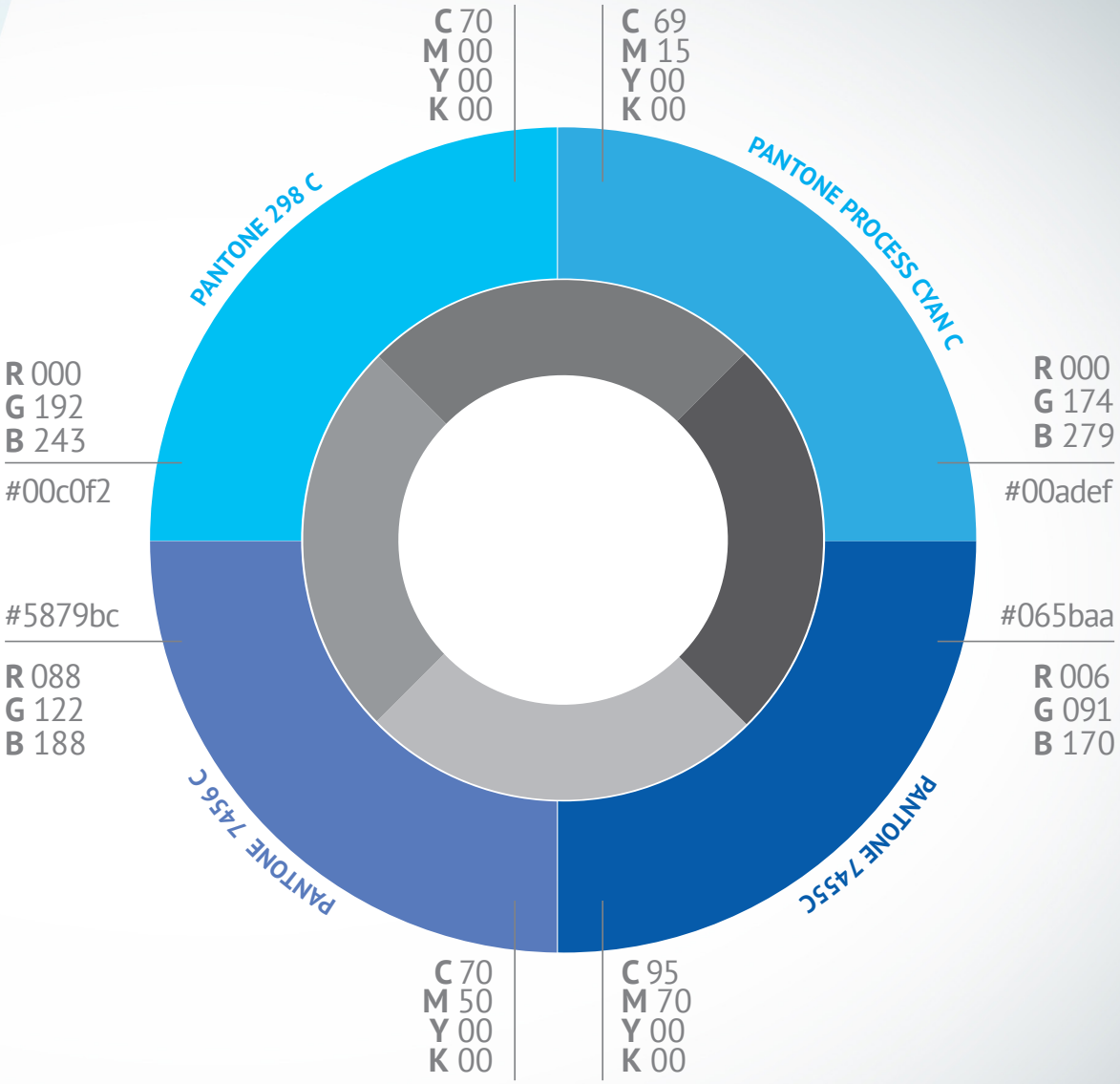

Vizinhança

Aplicações

Vizinhança

Aplicações com logotipos de parceiros

Para casos de associação de marcas entre parceiros da UNA-SUS, e/ou associação com a marca do Governo Federal, é mandatório considerar os limites de espaçamento conforme determinação do manual de marca do Governo, ou seja, a distância entre marcas ser definida pela largura da letra B capitular da palavra BRASIL.

A ordem da vizinhança de marcas prevê leitura da esquerda para a direita, começando pelo parceiro da instituição, seguida pela marca da UNA-SUS em associação à da FIOCRUZ, tendo por fim a aplicação do Governo Federal.

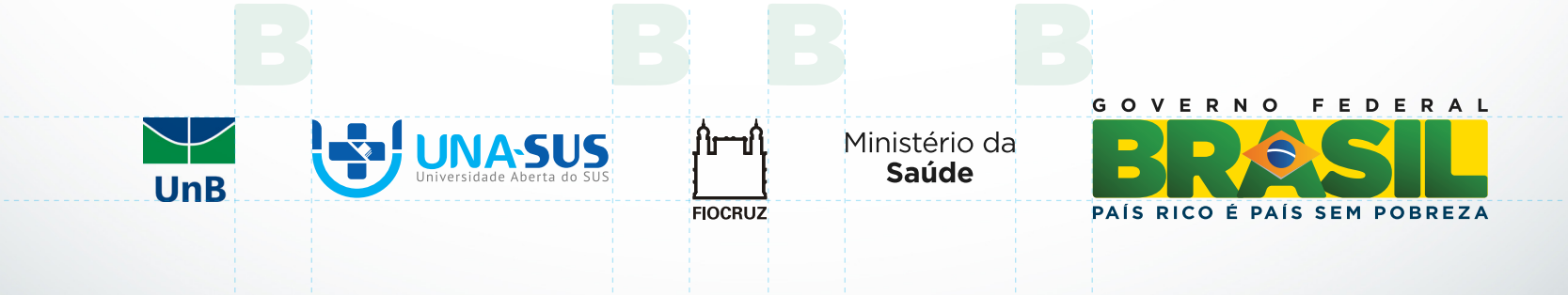

English Versions

> Horizontal

> B/W Positive

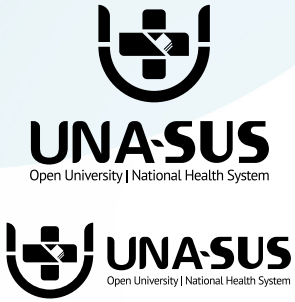

> B/W Negative

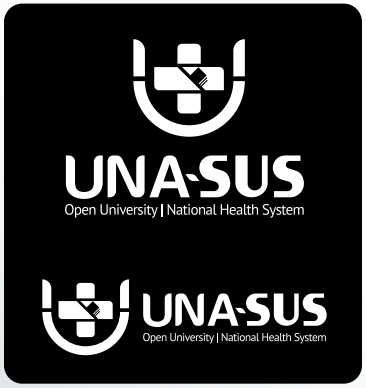

> Horizontal

> Horizontal Positive/Negative

> Horizontal Metallic Palette

> Vertcal

> Vertical Positive/Negative

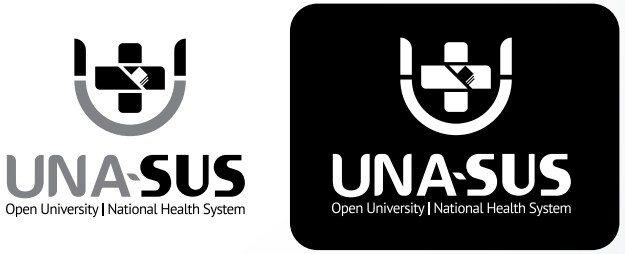

> Vertical Metallic Pallete

English Versions

Brand Association

UNA-SUS
Universidade Aberta do SUS

Em caso de dúvidas ou quaisquer solicitações referentes a logomarca UNA-SUS, entre em contato:

UNA-SUS
unasus.gov.br
+55 (61) 3329-4500
rebecacunha@unasus.gov.br
claudiabittencourt@unasus.gov.br